shape CUT YOUR STYLE

Lavabo double vasque intégré 150

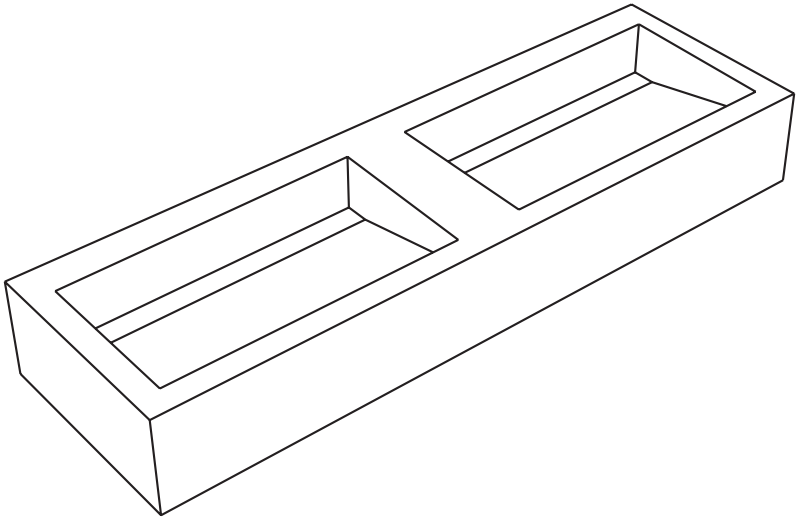

FONDOVALLE

Instructions de montage

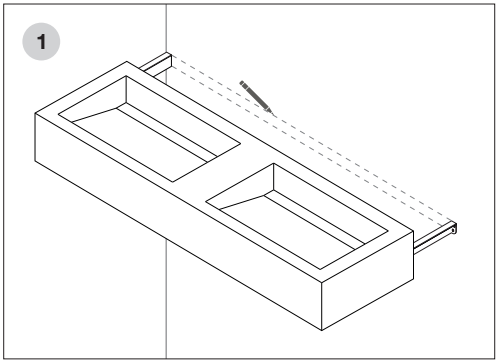

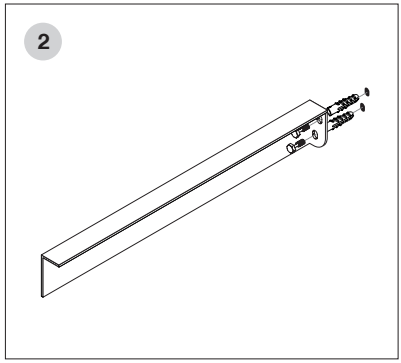

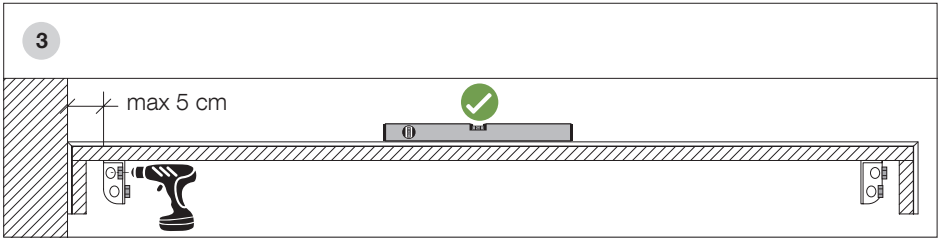

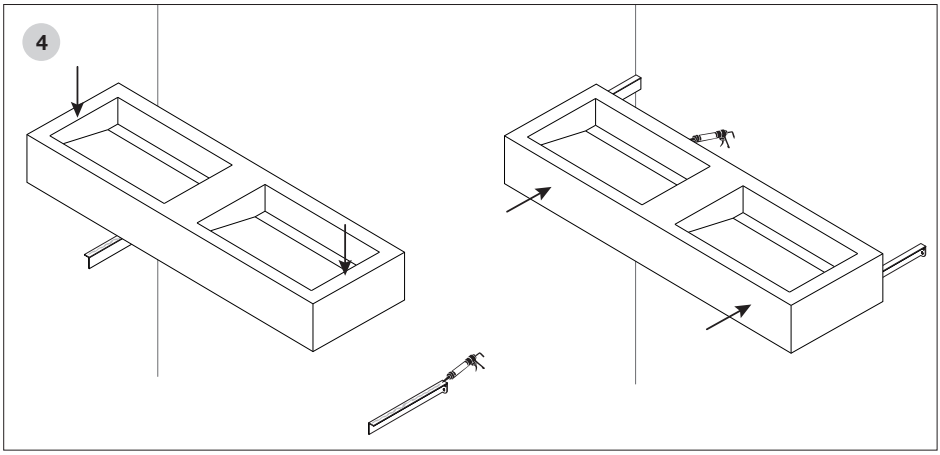

Outils nécessaires

Crayon | Mètre | Niveau à bulle | Perceuse | Visseuse | Marteau | Tournevis | Silicone

RECOMMANDÉ

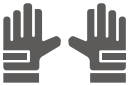

Utiliser des Gants de Protection

Étape préliminaire
Vérifier le type et l'état de conservation du mur sur lequel on appliquera le lavabo, en s'assurant qu'il n'y a pas de câbles électriques ni/ou de tuyaux hydrauliques à l'intérieur. Marquer la hauteur d'installation du lavabo. Calculer la hauteur du lavabo en tenant compte également de l'épaisseur du support et positionner les étriers en dessous. En présence d'un orifice d'évacuation, calculer la hauteur réglable de l'évacuation en fonction du modèle de lavabo.

1 **Préparation pour la fixation**
Positionner l'étrier contre le mur et marquer la position des trous des chevilles.

2 **Fixation des chevilles**
Percer un trou dans le mur pour chaque cheville du même diamètre que ces dernières. Visser partiellement le boulon sur la cheville. Introduire les chevilles fermées dans le mur et, à l'aide d'un marteau, les enfoncer au ras du mur. Visser complètement le boulon et le dévisser. N.B. : L'opérateur responsable choisira lui-même les chevilles et suivra les instructions du fournisseur.

3 **Montage de l'étrier**
Positionner les étriers et visser le boulon de façon définitive.

4 **Pose du lavabo**
Placer le plan au-dessus des étriers et, à l'aide du niveau à bulle, vérifier l'absence d'inclinaisons. Conseil: en présence d'une inclinaison, appliquer un élément épais à la base de la plaque de l'étrier qui touche le mur.
Appliquer du silicone structurel ou une colle pour les surfaces poreuses - non poreuses sur toute la longueur des étriers. Appliquer le dessus et presser. Attendre 24 heures avant d'ajouter des poids supplémentaires. Colmater les joints entre le dessus et le mur (min. 1 mm) avec du silicone. Attention : si le dessus est inséré entre un ou plusieurs murs, les étriers doivent être positionnés à une distance maximale de 5 cm de ces derniers. Lorsque cela est impossible, nous recommandons l'installation d'un élément angulaire de soutien.

Lavabo à fixer en suspension au mur.
Disponible sur demande avec trou pour robinetterie en appui.

Type
Goulotte avec bonde et fond de protection

Mélangeur
Mural

Inclus
Évacuation Inox GFB SIFON 00056742. Étriers de support en fer 30/10 galvanisés avec rainures

Emballage caisse Fao
hauteur : 452 mm
dimensions : 760x1820 mm
poids : 115 kg

Dimensions Lavabo

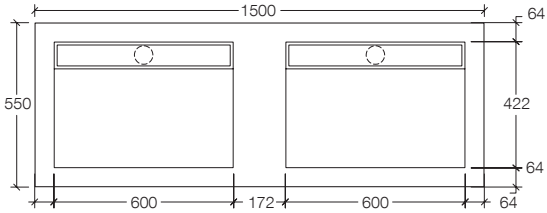

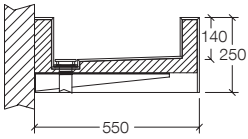
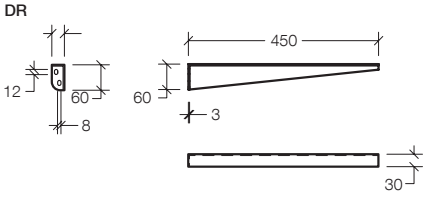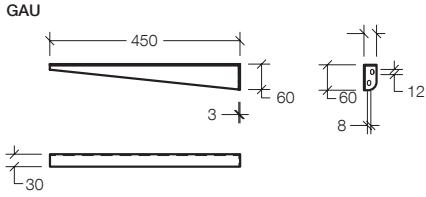
Dimensions Étriers